DH 105 S / DH 115 S / DH 145 SH



CS

PŮVODNÍ NÁVOD K OBSLUZE
KONDENZAČNÍ SUŠIČKY

TRT-BA-DH105S-DH115S-DH145SH-TC 211118TTRT01-005--HS-CS

TROTEC

Obsah

Pokyny k používání tohoto návodu 2

Bezpečnost..... 2

Informace o přístroji 4

Přeprava a skladování 6

Montáž a uvedení do provozu 7

Obsluha 9

Chyby a poruchy 12

Údržba 13

Technická příloha 16

Likvidace 21

EU prohlášení o shodě (originál) 21

Pokyny k používání tohoto návodu

Symboly

Varování před elektrickým napětím
Tento symbol upozorňuje na to, že kvůli elektrickému napětí hrozí nebezpečí pro život a zdraví osob.

Výstraha
Signální slovo označuje ohrožení se středním stupněm rizika, které, pokud mu není zabráněno, může mít za následek smrt nebo těžké zranění.

Pozor
Signální slovo označuje ohrožení s nízkým stupněm rizika, které, pokud mu není zabráněno, může mít za následek lehké nebo středně těžké zranění.

Upozornění
Toto signální slovo upozorňuje na důležité informace (např. na věcné škody), ale nikoli na nebezpečí.

Info
Upozornění s tímto symbolem vám pomohou provádět vaše činnosti rychle a bezpečně.

Postupujte dle návodu
Upozornění s tímto symbolem vás upozorňují na to, že je třeba dodržovat návod k obsluze.

Aktuální verzi tohoto návodu si můžete stáhnout pod následujícím odkazem:

DH 105 S

https://hub.trotec.com/?id=40772

DH 115 S

https://hub.trotec.com/?id=40773

DH 145 SH

https://hub.trotec.com/?id=43937

Bezpečnost

Před uvedením do provozu / použitímm přístroje si pozorně přečtěte tento návod a uchovávejte tento návod vždy v bezprostřední blízkosti místa instalace resp. na přístroji!

Výstraha
Přečtěte si všechny bezpečnostní pokyny a instrukce.
Opomenutí při dodržování bezpečnostních pokynů a instrukcí mohou způsobit úraz elektrickým proudem, požár a/nebo těžká zranění.
Všechny bezpečnostní pokyny a instrukce uschovejte pro budoucí použití.
Tento přístroj mohou používat děti od 8 let a starší a osoby se sníženými fyzickými, smyslovými nebo duševními schopnostmi nebo s nedostatkem zkušeností a znalostí, pokud jsou pod dohledem nebo byly poučeny o bezpečném používání přístroje a chápou z toho vyplývající nebezpečí. Děti si s přístrojem nesmějí hrát. Čištění a uživatelskou údržbu nesmí provádět děti bez dozoru.

- Neprovozujte přístroj v prostorách nebo oblastech s nebezpečím výbuchu a neinstalujte jej tam.
- Neprovozujte přístroj v agresivním ovzduší.
- Postavte přístroj ve svislé a stabilní poloze na vodorovný a stabilní podklad.
- Po vlhkém čištění nechte přístroj vyschnout. Neprovozujte jej v mokrém stavu.
- Neprovozujte ani neobsluhujte přístroj s vlhkými nebo mokrýma rukama.
- Nevystavujte přístroj přímému proudu vody.
- Během provozu přístroj nezakrývejte.
- Na přístroj si nesedejte.
- Přístroj není hračka. Udržujte děti a zvířata v bezpečné vzdálenosti.
- Během provozu přístroj občas zkontrolujte.
- Před každým použitím zkontrolujte přístroj, jeho Příslušenství a připojovací díly, zda nejsou poškozeny. Nepoužívejte vadné přístroje nebo jejich části.
- Ujistěte se, že všechny elektrické kabely nacházející se vně přístroje jsou chráněny před poškozením (např. zvířaty). Nikdy nepoužívejte přístroj v případě poškození elektrických kabelů nebo síťové přípojky!
- Síťová přípojka musí odpovídat údajům v technickém příloze.
- Zasuňte síťovou zástrčku do řádně zajištěné síťové zásuvky.
- Prodlužovací kabely vybírejte s ohledem na příkon přístroje, délku kabelu a účel použití. Zcela odviňte prodlužovací kabely. Zabraňte elektrickému přetížení.
- Nikdy nepoužívejte přístroj, pokud zjistíte poškození síťové zástrčky nebo síťového kabelu. Pokud je síťový kabel tohoto přístroje poškozen, musí být vyměněn výrobcem nebo jeho zákaznickým servisem nebo podobně kvalifikovanou osobou, aby se předešlo ohrožení. Vadné síťové kabely představují vážné nebezpečí pro zdraví!
- Před prováděním údržby, péče nebo oprav na zařízení vytáhněte síťový kabel ze síťové zásuvky tak, že ho uchopíte za síťovou zástrčku, indemž ho vytáhnete.
- Vypněte přístroj a vytáhněte síťový kabel ze síťové zásuvky, pokud přístroj nepoužíváte.
- Při instalaci dodržujte minimální vzdálenosti od stěn a předmětů a podmínky skladování a provozu podle Technické přílohy.
- Zajistěte, aby vstup a výstup vzduchu byly volné.
- Zajistěte, aby sací strana byla vždy bez nečistot a volných předmětů.
- Nikdy nestrkejte do přístroje žádné předměty ani končetiny.
- Neodstraňujte z přístroje žádné bezpečnostní značky, nálepky nebo štítky. Udržujte všechny bezpečnostní značky, nálepky a štítky v čitelném stavu.
- Přístroj přepravujte pouze ve svislé poloze a s vyprázdněnou nádobou na kondenzát resp. vyprázdněnou vanou na kondenzát nebo vypouštěcí hadicí.
- Před skladováním nebo přepravou vypusťte nahromaděný kondenzát. Nepijte jej. Hrozí nebezpečí poškození zdraví!
- Používejte pouze originální náhradní díly, protože jinak není zaručen funkční a bezpečný provoz.

Stanovený způsob použití

Používejte přístroj výhradně jako průmyslovou sušičku k vysoušení a odvlhčování vzduchu v místnosti za dodržení technických údajů a bezpečnostních pokynů.

Ke stanovenému způsobu použití patří:

- sušení a odvlhčování:
  - výrobních zařízení, podzemních prostor
  - skladů, archivů, laboratoří
  - Místností a ploch po škodách způsobených vodou v důsledku prasklého potrubí nebo záplav
- udržování v suchu:
  - nástrojů, zařízení, spisů
  - elektrických rozvoden, kotelen, turbín a potrubních systémů v elektrárnách
  - zboží a nákladů citlivých na vlhkost atd.

Jiné použití než použití k určenému účelu se považuje za nesprávné použití.

Rozumně předvídatelné chybné použití

- Nepokládejte na zařízení žádné předměty, např. kusy oblečení, na zařízení.
- Zařízení nepoužívejte venku.
- Nepoužívejte přístroj v bezprostřední blízkosti bazénů, van a sprch.
- Zařízení nikdy neponořujte do vody.
- Provádění svévolných konstrukčních změn, přístaveb nebo přestaveb na přístroji je zakázáno.

Kvalifikace personálu

Osoby, které toto zařízení používají, musí:

- být si vědomi nebezpečí, která vznikají při práci s elektrickými přístroji ve vlhkém prostředí.
- přečíst si návod a porozumět mu, zejména kapitole Bezpečnost.

Údržbové práce, které vyžadují otevření skříně, smí provádět pouze specializované firmy v oboru chladicí a klimatizační techniky nebo výrobce.

Zbytková nebezpečí

Varování před elektrickým napětím
Práce na elektrických součástech smí provádět pouze autorizovaná specializovaná firma!

Varování před elektrickým napětím
Nebezpečí úrazu elektrickým proudem!
Přístroj není chráněn proti vodě. Hrozí nebezpečí úrazu elektrickým proudem! Nikdy nepoužívejte přístroj v oblastech, kde do přístroje může vniknout kapající, stříkající nebo tekoucí voda, a nikdy jej neponořujte do vody!

Varování před elektrickým napětím
Před všemi pracemi na přístroji vytáhněte síťovou zástrčku ze síťové zásuvky! Nedotýkejte se síťové zástrčky vlhkýma nebo mokrýma rukama. Vytáhněte síťový kabel ze síťové zásuvky, a to uchopením za síťovou zástrčku.

Výstraha
Tento přístroj může být zdrojem nebezpečí, pokud je nesprávně nebo k neurčenému účelu používán nepoučenými osobami! Dodržujte kvalifikaci personálu!

Výstraha
Přístroj není hračka a nepatří do rukou dětí.

Výstraha
Nebezpečí udušení!
Nenechávejte obalový materiál jen tak ležet. Mohl by se pro děti stát nebezpečnou hračkou.

Upozornění
Neprovozujte přístroj bez nasazeného vzduchového filtru na vstupu vzduchu!
Bez vzduchového filtru se vnitřek přístroje silně znečistí. Tím může dojít ke snížení výkonu a poškození přístroje.

Chování v případě nouze

1. Vypněte zařízení.
2. Odpojte přístroj od elektrické sítě vytažením síťové zástrčky ze zásuvky. Uchopte přitom zástrčku, nikoli kabel.
3. Vadný přístroj znovu nepřipojujte k síťové přípojce.

Informace o zařízení

Popis zařízení

Na základě kondenzačního principu zajišťuje přístroj automatické odvlhčování vzduchu v místnostech.

Ventilátor nasává vlhký vzduch v místnosti na vstupu vzduchu přes vzduchový filtr, výparník a za ním umístěný kondenzátor. Na studeném výparníku se vzduch v místnosti ochladí až pod rosný bod. Vodní pára obsažená ve vzduchu se sráží jako kondenzát resp. námraza na lamelách výparníku. Na kondenzátoru se odvlhčený, ochlazený vzduch mírně zahřeje a opět vyfukuje. Takto upravený, suchý vzduch se opět smísí se vzduchem v místnosti. Díky neustálé cirkulaci vzduchu v místnosti přístrojem se snižuje vlhkost vzduchu v místnosti instalace.

V závislosti na teplotě vzduchu a relativní vlhkosti vzduchu odkapává kondenzovaná voda nepřetržitě nebo jen během periodických fází odmrazování do vany na kondenzát. Přes tlakově odolné potrubní spojení se kondenzát čerpá z přístroje pomocí čerpadla na kondenzát. K tomu se na přípojku hadice přístroje nasadí vypouštěcí hadice kondenzátu a kondenzát se odvádí.

Přístroj je pro obsluhu a kontrolu funkcí vybaven ovládacím panelem.

Při dosažení maximální hladiny naplnění nádoby na kondenzát se na ovládacím panelu rozsvítí kontrolka Nádoba na kondenzát (viz kapitola Ovládací prvky). Zařízení se vypne. Kontrolka Nádoba na kondenzát zhasne až při vypuštění zbytkové vody z nádoby na kondenzát stisknutím tlačítka.

Zařízení disponuje automatickým odmrazováním horkým plynem. Zde se aktivně využívá horký plyn chladicího okruhu pro rychlé a efektivní odmrazování. Díky tomu je přístroj efektivní i při teplotách pod 15 °C.

V důsledku vyzařování tepla vznikajícího během provozu může teplota v místnosti mírně stoupnout.

Zařízení nemá ochranu proti vodě (IPX0).

Upozornění

Čerpadlo na kondenzát je vybaveno plovákovým spínačem. Ten kondenzační sušičku zcela vypne, jakmile se dosáhne kritické hladiny v vaně na kondenzát. Dodatečně zazní akustický signál a svítí kontrolka Vana na kondenzát. Kondenzační sušička musí být po odstranění poruchy znovu ručně zapnuta.

Vyobrazení přístroje

DH 105 S

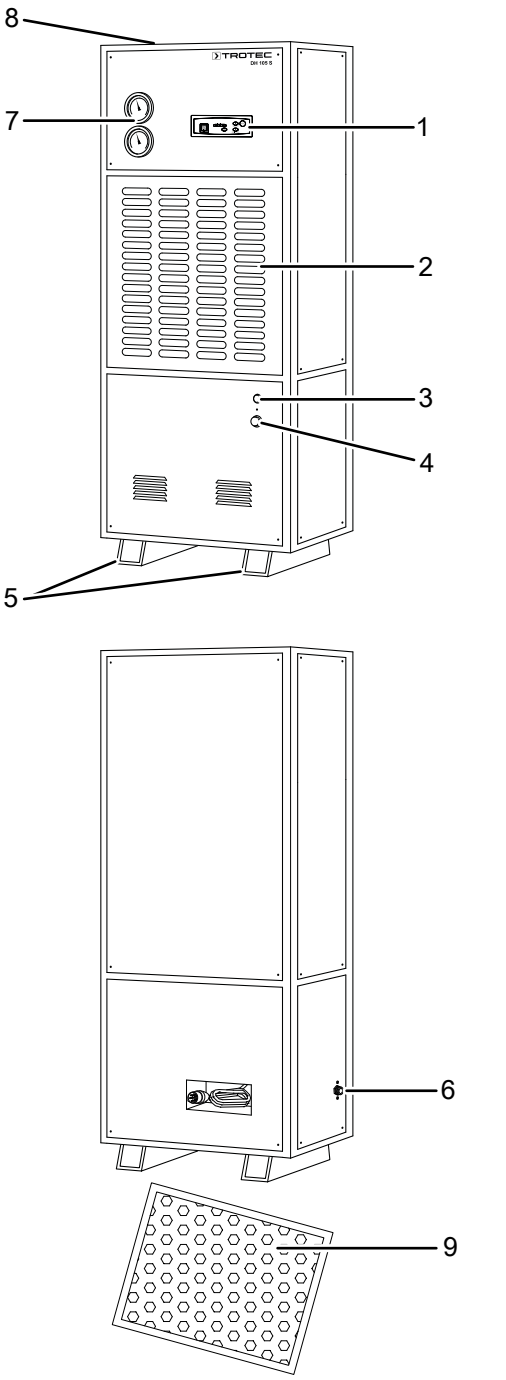

DH 115 S

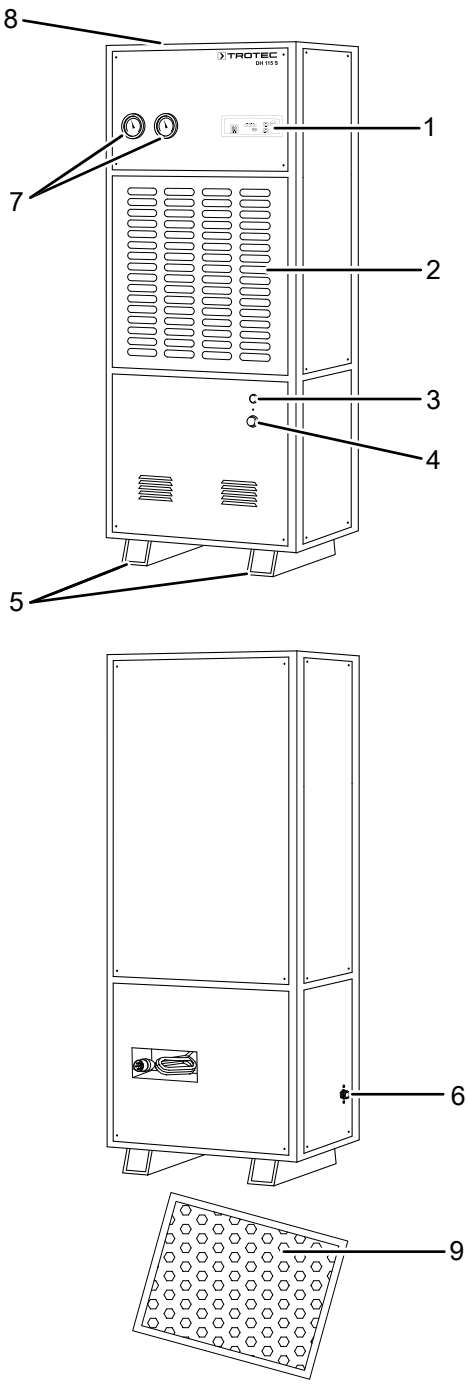

DH 145 SH

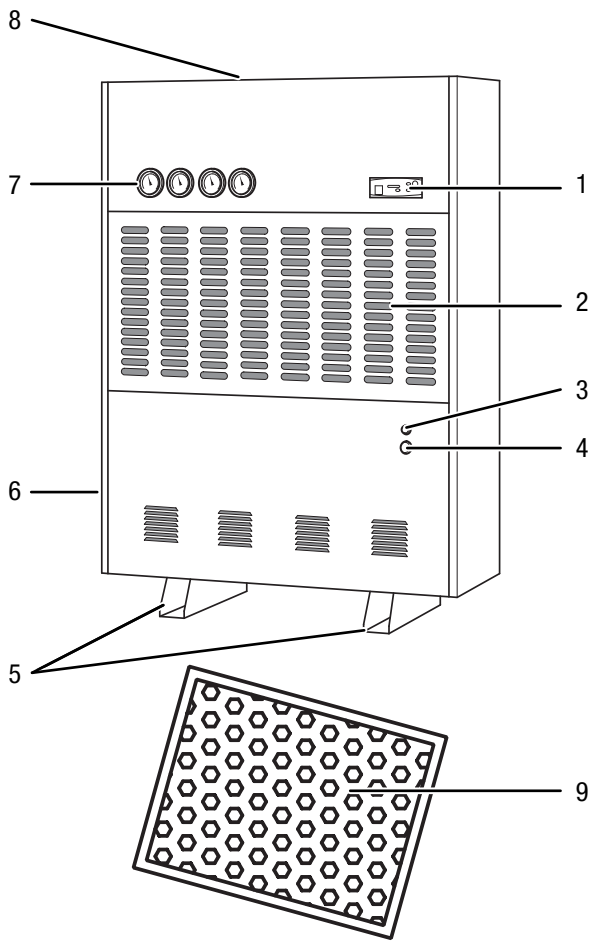

Č.	Označení
1	Ovládací panel
2	Vstup vzduchu se vzduchovým filtrem
3	Tlačítko pro vyprázdnění zbytkové vody z kondenzační vany
4	Kontrolka kondenzační vany s bzučákem
5	Stojné nožky
6	Přípojka pro vypouštěcí hadici kondenzátu
7	Ukazatel tlaku
8	Výstup vzduchu
9	Vzduchový filtr

Doprava a skladování

Upozornění

Pokud budete přístroj nesprávně skladovat nebo přepravovat, může dojít k poškození přístroje. Dodržujte informace o přepravě a or uskladnění přístroje.

Doprava

Pro dopravu přístroje si bezpodmínečně přizvěte druhou osobuu. Nepokoušejte se přístroj přepravovat sami za pomoci. Pro zvedání případně použijten vysokozdvižný vozík nebo paletový vozík.

Před každou přepravou dodržujte následující pokyny:

- Počkejte, dokud čerpadlo kondenzátu nebude čerpat žádný další kondenzát ar.
- Vypněte přístroj.
- Odpojte přístroj od elektrické sítě tak, že vytáhnete den síťovou zástrčku ze zásuvky. Přitom uchopte dabei zástrčku, nikoliv kabel.
- Vypusťte zbývající kondenzát z přístroje und z vypouštěcí hadice kondenzátu (viz kapitola Údržba).
- Odstraňte vypouštěcí hadici kondenzátu.
- Nepoužívejte síťový kabel jako tažné lano.

Po každé přepravě dodržujte následující pokyny:

- Po dopravě postavte přístroj do svislé polohy.
- Po přepravě v ležící poloze nechte přístroj stát 12 až 24 hodin, aby se chladivo mohlo shromáždit ve kompresoru. Přístroj zapněte erst po 12 až 24 hodinách! Jinak by mohlo dojít k poškození kompresoru a přístroj by přestal fungovat mer. V tomtem případě zaniká nárok na záruku.

Skladování

Před každým uskladněním dodržujte následující pokyny:

- Vypusťte zbývající kondenzát z přístroje und z vypouštěcí hadice kondenzátu (viz kapitola Údržba).
- Odpojte přístroj od elektrické sítě tak, že vytáhnete den síťovou zástrčku ze zásuvky. Přitom uchopte dabei zástrčku, nikoliv kabel.

Při nepoužívání přístroje dodržujte následujícín skladovací podmínky:

- Přístroj skladujte v suchu a chráněný před mrazem a horkee.
- Přístroj případně chraňte obalem vor vnikajícím prachem.
- Na přístroj nepokládejte žádné další přístroje ani předměty auf, abyste zabránili poškození přístroje.

Montáž a uvedení do provozu

Rozsah dodávky

- 1 x přístroj
- 1 x hadice pro odvod kondenzátu
- 1 x návod

Vybalení přístroje

1. Otevřete karton a vyjměte přístroj.
2. Zcela odstraňte obal z přístroje.
3. Zcela odviňte síťový kabel. Dbejte na to, aby síťový kabel nebyl poškozen, a při odvíjení jej nepoškoďte.

Uvedení do provozu

Při instalaci přístroje dodržujte minimální vzdálenosti od stěn a předmětů podle kapitoly Technický přehlede.

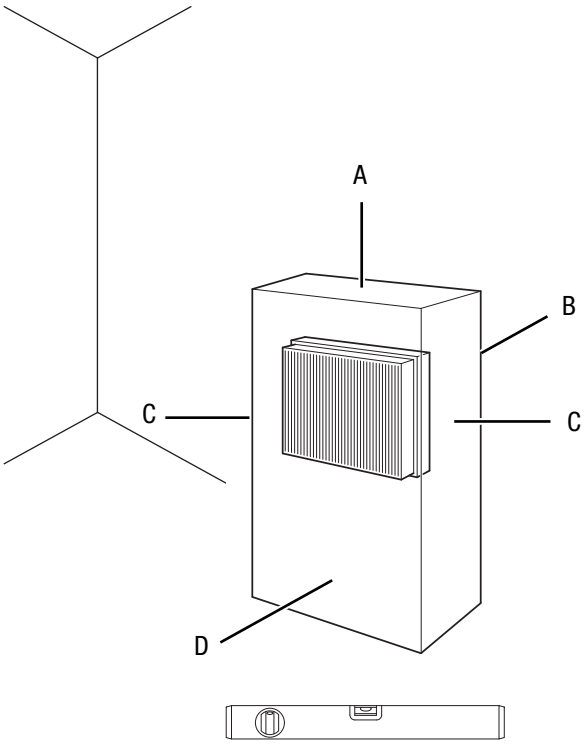

- Před opětovným uvedením přístroje do provozu zkontrolujte stav síťového kabelu. V případě pochybností o jeho bezvadném stavu zavolejte zákaznický servisn.
- Postavte přístroj do vzpřímené a stabilní polohy na vodorovný a pevný podkladr.
- Při pokládání síťového kabelu nebo dalších elektrických kabelů se vyhněte místům, kde hrozí zakopnutí, zejména při instalaci přístroje uprostřed místnostis. Používejte kabelové můstky.
- Zajistěte, aby byly prodlužovací kabely úplně vytažené nebo odvinuté.
- Při instalaci přístroje dodržujte dostatečný odstup od zdrojů tepla.
- Dbejte na to, aby závěsy nebo jiné předměty nebránily proudění vzduchu.
- Při instalaci zajistěte přístroj ze strany stavby pomocí proudového chrániče (FI) odpovídajícího předpisůmr.

Vložení vzduchového filtru

Upozornění
Neprovozujte přístroj bez vloženého vzduchového filtru na přívodu vzduchu!
Bez vzduchového filtru bude vnitřek přístroje silně znečištěn. V důsledku toho může dojít ke snížení výkonu a poškození přístrojet.

- Před zapnutím se ujistěte, že je nainstalován vzduchový filtr.A.B.

A.

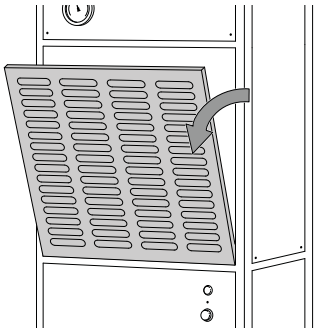

B.

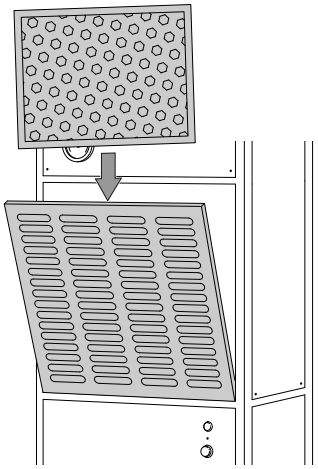

C.

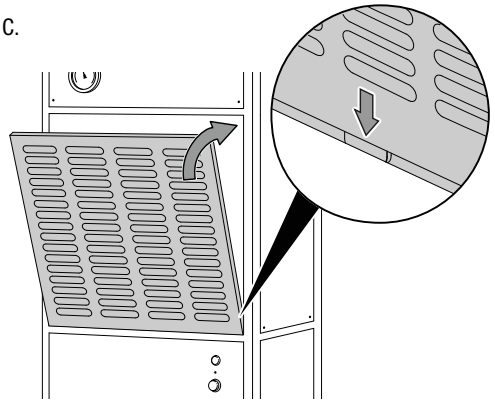

Pokládka hadice pro odvod kondenzátu

Přiložená hadice pro odvod kondenzátu by měla být trvale připojena k přístrojin.

✓ Vhodná hadice (průměr: 15 mm) je k dispozici.

✓ Přístroj je vypnutý.

1. Připojte hadici pro odvod kondenzátu k přípojce hadicen (6) na přístroji.

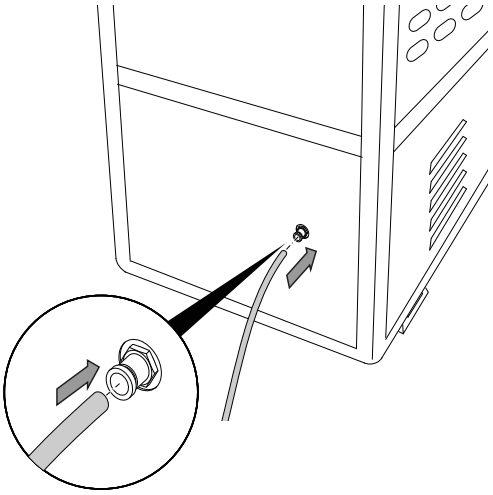

2. Zajistěte, aby byla hadice pro odvod kondenzátu řádně připojena k přístroji a nebyla poškozenáht.
3. Konec hadice pro odvod kondenzátu umístěte podle způsobu použití následovněse:
   ⇨ Postavte vedle přístroje dostatečně velkou nádobu (min. 90 litrů) a vložte do ní konec hadicers. Pravidelně kontrolujte stav naplnění nádobyn.

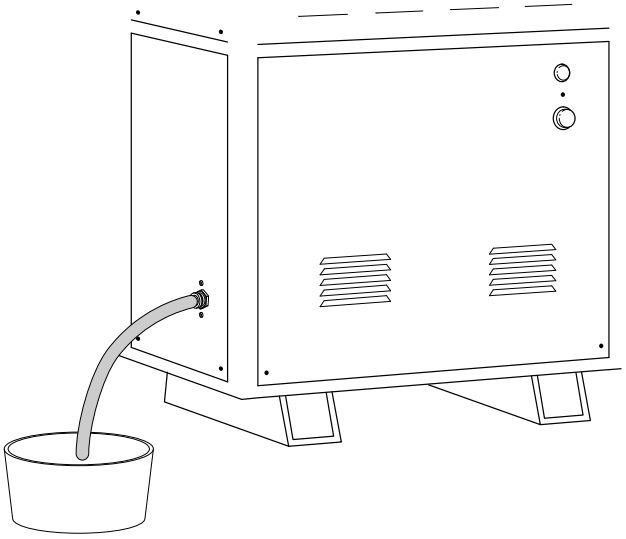

⇨ Konec hadice pro odvod kondenzátu umístěte nad odtok vodsys. Pro větší vzdálenosti lze použít i delší hadici stejného typun, kterou lze použítt.

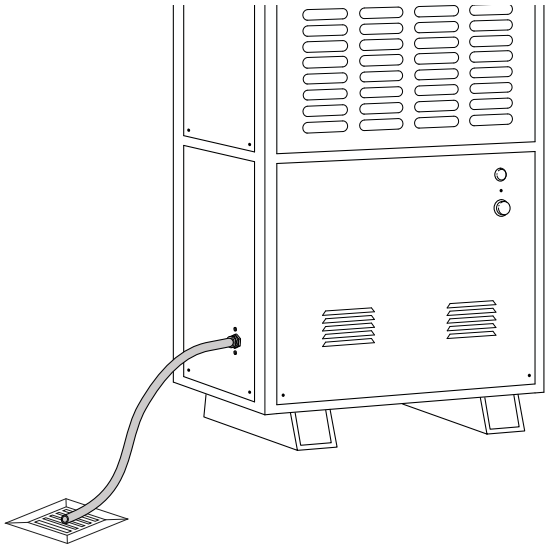

Odstranění hadice pro odvod kondenzátu

Zatlačte na vnější modrý kroužek rychlospojky a současně zatáhněte za hadicim.

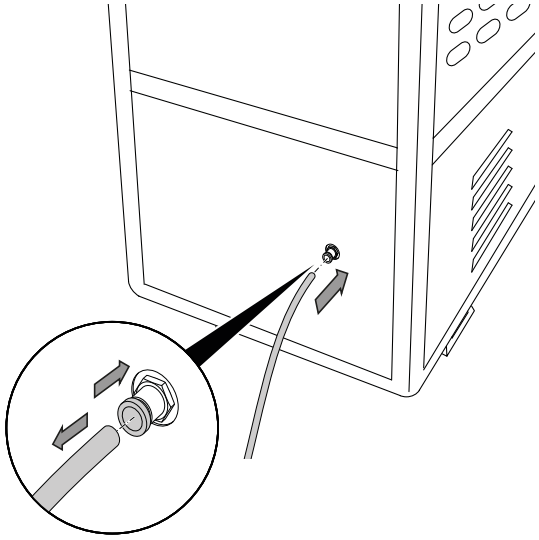

Síťové připojení

Přístroj vyžaduje třífázovou zásuvku 3/N/PE s pravotočivým polemt. Přístroj se dodává se zástrčkou CEE s fázovým měničem (16 A u DH 105 S a DH 115 S, 32 A u DH 145 SH; 6 h).

- Zasuňte zástrčku do příslušné zásuvky CEE.

Pokud se přístroj automaticky nezapne a na segmentovém displeji se objeví chybové hlášenie *E5*, musí být opraveno točivé pole v zástrčce s fázovým měničems.

Opravte točivé pole v zástrčce s fázovým měničem následovně:

1. Vytáhněte zástrčku ze zásuvky.
2. Vyberte vhodný plochý šroubovák.
3. Otočte prvek pro změnu fáze v zástrčce s fázovým měničem o 180°.

⇨ Fáze jsou vyměněny.

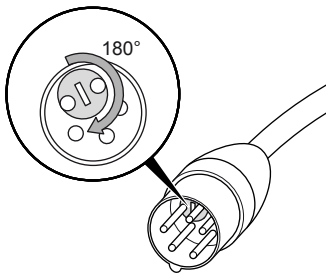

4. Zasuňte zástrčku zpět do zásuvky.

Obsluha

- Vyvarujte se otevřených dveří a oken.
- Po zapnutí pracuje přístroj plně automaticky.
- Ventilátor běží nepřetržitě až do dosažení nastavené požadované hodnoty nebo do vypnutí přístrojess.

Ovládací panel DH 105 S / DH 115 S

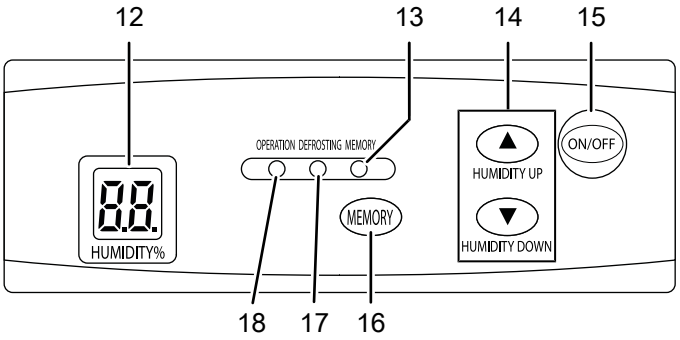

	Označení	Význam
12	Segmentový displej	Zobrazení zvolené vlhkosti vzduchu v procentech nebot *CO* pro trvalý provoz (hodnota < 30 %n) (přednastavená hodnota je 60 % r.v.t) Zobrazení chybových kódů
13	LED *MEMORY*	Svítí, když je uloženo aktuální nastavení vlhkosti vzduchug
14	Tlačítko *HUMIDITY UP*	Zvýšení požadované relativní vlhkosti vzduchu v místnosti Deaktivace trvalého provozuen
	Tlačítko *HUMIDITY DOWN*	Snížení požadované relativní vlhkosti vzduchu v místnosti Aktivace trvalého provozuen
15	Tlačítko *ON/OFF*	Zapnutí a vypnutí přístroje
16	Tlačítko *MEMORY*	Uloží aktuální nastavení vlhkosti vzduchur
17	LED *DEFROSTING*	Svítí při automatickém odmrazování
18	LED *OPERATION*	Svítí během probíhajícího provozu

Ovládací prvky DH 145 SH

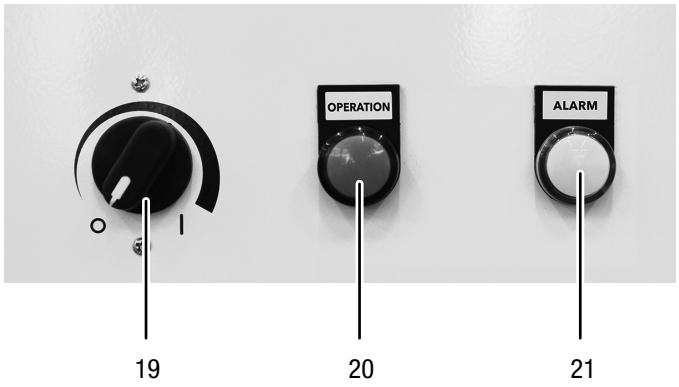

Č.	Označení	Význam
19	Otočný regulátor *Vlhkost vzduchu*	Zapnutí a vypnutí zařízení Nastavení požadované relativní vlhkosti vzduchu v místnosti Aktivace trvalého provozu
20	Kontrolka *OPERATION*	Svítí během provozu
21	Kontrolka *ALARM*	Svítí, je-li v síťové zástrčce nastaveno nesprávné točivé pole

Ovládací prvky kondenzačního čerpadla

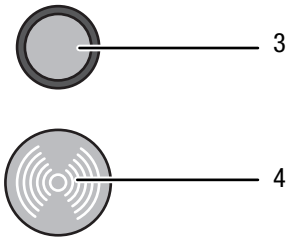

Č.	Označení	Význam
3	Tlačítko *Vyprázdnění zbytkové vody*	Vyprázdnění zbývajícího kondenzátu z kondenzační vany (volitelně)
4	Kontrolka *Kondenzační vana*	svítí a vydává akustický signál, když je kondenzační vana plná (volitelně)

Varování před elektrickým napětím

Nebezpečí úrazu elektrickým proudem! Zařízení nemá ochranu proti vodě. Hrozí nebezpečí úrazu elektrickým proudem! Nikdy nepoužívejte zařízení v prostorech, kde do něj může vniknout kapající, stříkající nebo tekoucí voda, a nikdy jej neponořujte do vody v prostorech, kde do něj může vniknout kapající, stříkající nebo tekoucí voda, a nikdy jej neponořujte do vody in (do) vody!

Zapnutí přístroje

Poté, co jste přístroj postavili do provozuschopné polohy, jak je popsáno v kapitole Montáž a uvedení do provozu, jej můžete zapnoutd,.

DH 105 S / DH 115 S:

1. Stiskněte tlačítko *ON/OFF* (15).

⇨ Přístroj je zapnutý.

⇨ LED *OPERATION* (18) svítí.

2. Stiskněte tlačítko *ON/OFF* (15) znovu pro vypnutí přístrojet.

Přístroj se automaticky vypne, když je vana na kondenzát plnáe. Kontrolka vany na kondenzát (4) se rozsvítí a zazní bzučákd.

DH 145 SH:

1. Otočte otočným regulátorem *Vlhkost vzduchu* (19) im ve směru hodinových ručiček.

⇨ Zařízení je zapnuté.

2. Otočte otočný regulátor *Vlhkost vzduchu* (19) proti směru hodinových ručiček do polohyn *Off* (**0**), aby se zařízení vypnulo.

Zařízení se automaticky vypne, když je kondenzační vana plná. Kontrolka *Kondenzační vana* (4) se rozsvítí a zazní bzučák.

Nastavení požadované vlhkosti vzduchu v místnosti

DH 105 S / DH 115 S:

Požadovanou relativní vlhkost vzduchu v místnosti lze předvolit.

1. Stiskněte opakovaně tlačítko *HUMIDITY UP* (14) příp. *HUMIDITY DOWN* (14) pro nastavení požadované relativní vlhkosti vzduchu v místnosti. Rozsah nastavení leží mezi 30 % a 90 %.

⇨ Požadovaná relativní vlhkost vzduchu se zobrazí na segmentovém displeji (12).

Zařízení běží až do dosažení požadované relativní vlhkosti vzduchu v místnosti.

Pokud je požadovaná relativní vlhkost vzduchu v místnosti překročena, kompresor a ventilátor se opět zapnou.

DH 145 SH:
Pomocí otočného ovladače *Vlhkost vzduchu* (19) máte možnost nastavit hodnotu požadované vlhkosti vzduchu v místnosti.

1. Pro nastavení nižší hodnoty požadované relativní vlhkosti vzduchu v místnosti otočte otočný regulátorn *Vlhkostvzduchu* (19) ve směru hodinových ručiček.
2. Pro nastavení vyšší hodnoty požadované relativní vlhkosti vzduchu v místnosti otočte otočný regulátorn *Vlhkostvzduchu* (19) proti směru hodinových ručiček.

Zařízení běží až do dosažení požadované relativní vlhkosti vzduchu v místnosti. Pokud je požadovaná relativní vlhkost vzduchu v místnosti překročena, kompresor a ventilátor se opět zapnou.

Funkce paměti vlhkosti vzduchu v místnosti

Pouze DH 105 S / DH 115 S:

Požadovanou relativní vlhkost vzduchu v místnosti lze uložit do paměti.

1. Nastavte požadovanou relativní vlhkost vzduchu v místnosti.
2. Stiskněte tlačítko *MEMORY* (16).

⇨ Hodnota pro požadovanou relativní vlhkost vzduchu v místnosti je uložena.
⇨ LED dioda *MEMORY* (13) svítí.

Při příštím uvedení zařízení do provozu se automaticky nastaví uložená hodnota.

Nastavení trvalého provozu

DH 105 S / DH 115 S:

Zařízení odvlhčuje vzduch kontinuálně a nezávisle na relativní vlhkosti vzduchu v místnosti.

Požadovanou relativní vlhkost vzduchu v místnosti nelze v tento provozním režimu nastavit.

1. Stiskněte opakovaně tlačítko *HUMIDITY DOWN* (14), dokud segmentový displej (12) *CO* nezobrazí.

⇨ Provozní režim *Trvalý provozb* je nastaven.

DH 145 SH:

1. Otočte otočný regulátor *Vlhkostvzduchu* (19) na maximum (**I**).

⇨ Provozní režim *Trvalý provozb* je nastaven.

Automatické odmrazování

Při nízkých okolních teplotách může výparník během odvlhčování namrzat. Přístroj pak provede automatické odmrazení. Během fáze odmrazování se odvlhčování na krátkou dobu přeruší. Ventilátor běží dál.

LED dioda *DEFROSTING* (17) svítí.

Doba odmrazování se může lišit. Během automatického odmrazování zařízení t **net**vypínejte. Nevytahujtee **net**síťovou zástrčku ze zásuvky.

- Automatické odmrazování se přeruší, jakmile u modelu DH 105 S / DH 115 S stisknete tlačítkoe *ON/OFF* (15) nebo tlačítkae *HUMIDITY UP* (14) či *HUMIDITY DOWN* (14), nebo u modelu DH 145 SH aktivujete otočný regulátor *Vlhkostvzduchu* (19).

Indikace tlaku

Pouze DH 105 S / DH 115 S:

Pomocí indikace tlaku (7) můžete kontrolovat tlaky v chladicím okruhu pomocí manometrů.

- Porovnejte přitom zobrazené hodnoty s požadovanými hodnotami na typovém štítku. Pokud vykazují tlaky na sací nebo výtlačné straně neobvyklé hodnoty, může se jednat o závadu v chladicím okruhu (netěsnost, ucpání v potrubí, poškození kompresoru, kompresoru).
- Sledujte indikaci, pokud se hodnoty trvale odchylují, obraťte se prosím na společnost Trotec nebo jiný odborný servis.

Vyřazení z provozu



Varování před elektrickým napětím
Nedotýkejte se síťové zástrčky vlhkýma nebo mokrýma rukama.

- Vypněte zařízení.
- Odpojte zařízení od elektrické sítě vytažením síťové zástrčky ze zásuvky. Přitom držte zástrčku a ne kabel.
- Případně odstraňte hadici pro vypouštění kondenzátu a zbytkovou kapalinu, která se v ní nachází.
- Případně vyprázdněte nádržku na kondenzát nebo kondenzační vanu.
- Zařízení vyčistěte podle kapitoly Údržba.
- Zařízení skladujte v souladu s kapitolou Přeprava a skladování.

Chyby a poruchy

Přístroj byl během výroby několikrát zkontrolovánf, zda funguje bezchybně. Pokud by se přesto vyskytly funkční poruchyh, zkontrolujte přístroj podle následujícího seznamuh.

Upozornění

Přístroj disponuje bezpečnostním časovačem. Procesy zapnutí a vypnutí mohou být zpožděny až o 3 minutyn.

Přístroj se nespustí:

- Zkontrolujte připojení k síti.
- Zkontrolujte, zda není poškozen síťový kabel.
- Zkontrolujte jištění sítě na místě instalace.
- Zkontrolujte hladinu náplně vany na kondenzát, případně. ji vyprázdněte. Kontrolka vany na kondenzát (4) nesmí svítit pro die kondenzátovou vanu a bzučákr nesmí znít.
- Zkontrolujte sled fází, případně jej opravte (viz kapitola Montáž a instalacee).
- Elektrickou kontrolu nechte provést odbornou firmoum pro chladicí a klimatizační techniku nebo výrobcemm.

Přístroj běží, ale netvoří se kondenzát:

- Zkontrolujte, zda je hadice na odvod kondenzátu správně usazenan.
- Zkontrolujte teplotu v místnosti. Dodržujte přípustný pracovní rozsah přístroje podle Technických údajůn n.
- Ujistěte se, že relativní vlhkost vzduchu odpovídá Technickým údajůmn.
- Zkontrolujte předvolenou požadovanoue vlhkost vzduchu. Vlhkost vzduchu v místnosti instalace musí být alespoň o 3 % vyšší než nastavená hodnotas. Případně snižte předvolenou požadovanou vlhkost vzduchue.
- Zkontrolujte čerpadlo kondenzátu, zda funguje bezchybněe, nebo zda nevykazuje neobvyklé vibrace a hluk. Odstraňte vnější nečistoty (viz kapitola Údržba).
- Zkontrolujte, zda není znečištěn vzduchový filtr. V případě potřebyi vzduchový filtr vyčistěte nebo vyměňte (viz kapitola Údržbae).
- Zkontrolujte zvenčí, zda nejsou znečištěny kondenzátor a čerpadlo kondenzátue (viz kapitola Údržba). Silně znečištěný vnitřek přístroje nechte vyčistit odbornou firmou nebo společností Trotecm.

Zařízení je hlučné nebo vibruje:

- Zkontrolujte, zda není znečištěný vzduchový filtr. V případě potřeby vzduchový filtr vyčistěte nebo vyměňte (viz kapitola Údržba).
- Zkontrolujte, zda je zařízení umístěno vzpřímeně a stabilně.

Zařízení se velmi zahřívá, je hlučné nebo ztrácí výkon:

- Zkontrolujte, zda není znečištěn přívod vzduchu a vzduchový filtra. Odstraňte vnější nečistoty.
- Zkontrolujte vnitřek přístroje a zejména ventilátorn, skříň ventilátoru, výparník, kondenzátorn a čerpadlo kondenzátu zvenčí, zda nejsou znečištěnéf (viz kapitola Údržba). Silně znečištěný vnitřek přístroje nechte vyčistitn odbornou firmou pro chladicí a klimatizační techniku nebo společností Trotecr.

Vaše zařízení po těchto kontrolách nefunguje bezchybnět?

Kontaktujte zákaznický servis. Případně předejte přístroj. k opravě odborné firmě pro chladicí a klimatizační technikuk nebo výrobci.

Chybové kódy

Na segmentovém displeji se mohou zobrazit následující chybová hlášenín:

Pouze DH 105 S / DH 115 S

Chybový kód	Příčina	Náprava
E1	Chybové hlášení snímače vlhkosti	Používejte sušičku při vlhkosti vzduchu v místnosti, která odpovídá technickým parametrům.
E2	Chybová hláška snímače okruhu chladicího agregátu	Vypněte zařízení a obraťte se na zákaznický servis.
E5	Nesprávné rotující pole v zástrčce fázového měniče	Nastavte točivé pole v konektoru fázového měniče podle pokynů v kapitole „Připojení k síti“.

Údržba

Intervaly údržby

Interval údržby a ošetřování	před každým uvedením do provozur	v případě potřeby	minimálně každé 2 týdny	minimálně každé 4 týdny	minimálně každých 6 měsíců	minimálně ročně
Čerpadlo kondenzátu,, vana na kondenzát nebo. vyprázdnit kondenzační sušičku		X				
Zkontrolovat sací a výfukové otvory, zda nejsou znečištěnéf a zda v nich nejsou cizí předmětyd, v případě potřeby vyčistit	X			X		
Vnější čištění		X				X
Vizuální kontrola vnitřku přístroje, zda není znečištěnn		X		X		
Zkontrolovat sací mřížku a vzduchový filtr, zda nejsou znečištěnéf a zda v nich nejsou cizí předmětyd, v případě potřeby vyčistit nebo vyměnitn	X		X			
Výměna vzduchového filtru					X	
Zkontrolovat, zda není poškozen	X					
Zkontrolovat upevňovací šrouby		X				X
Zkušební běh						X

Protokol o údržbě a ošetřování

Typ přístroje: ..... Číslo přístroje: .....

Interval údržby a ošetřování	1	2	3	4	5	6	7	8	9	10	11	12	13	14	15	16
Zkontrolovat sací a výfukové otvory, zda nejsou znečištěnéf a zda v nich nejsou cizí předmětyr, v případě potřeby vyčistit																
Vnější čištění																
Vizuální kontrola vnitřku přístroje na znečištěníf																
Zkontrolujte sací mřížku a vzduchový filtr na znečištění a cizí tělesa, příp. je vyčistěte nebo. vyměňte																
Výměna vzduchového filtru																
Kontrola poškození																
Kontrola upevňovacích šroubů																
Zkušební provoz																
Poznámky																

1. Datum: ..... Podpis:	2. Datum: ..... Podpis:	3. Datum: ..... Podpis:	4. Datum: ..... Podpis: .....
5. Datum: ..... Podpis:	6. Datum: ..... Podpis:	7. Datum: ..... Podpis:	8. Datum: ..... Podpis: .....
9. Datum: ..... Podpis:	10. Datum: ..... Podpis:	11. Datum: ..... Podpis:	12. Datum: ..... Podpis: .....
13. Datum: ..... Podpis:	14. Datum: ..... Podpis:	15. Datum: ..... Podpis:	16. Datum: ..... Podpis: .....

Činnosti před zahájením údržby

Varování před elektrickým napětímg
Nedotýkejte se síťové zástrčky vlhkýma nebo mokrýma rukamar.

- Vypněte přístroj.
- Odpojte zařízení od elektrické sítě tak, že vytáhnete síťovou zástrčku ze zásuvky. Přitom uchopte zástrčku, nikoli kabel.

Varování před elektrickým napětím
Činnosti, které vyžadují otevření přístroje, smí provádět pouze autorizované odborné firmy nebo výrobcem.

Čištění krytu

Skříň vyčistěte navlhčeným, měkkým hadříkem, který nepouští vlákna. Dbejte na to, aby do skříně nevnikla žádná vlhkost. Dbejte na to, aby se vlhkost nedostala do kontaktu s elektrickými součástkami. K navlhčení hadříku nepoužívejte agresivní čisticí prostředky, jako jsou např. čisticí spreje, rozpouštědla, čisticí prostředky obsahující alkohol nebo drsné čisticí prostředky.

Vizuální kontrola vnitřku zařízení z hlediska znečištění

1. Vyjměte vzduchový filtr.
2. Posviťte si baterkou do otvorů ve zařízení.
3. Zkontrolujte vnitřek zařízení, zda není znečištěný.
4. Pokud zjistíte silnou vrstvu prachu, nechte vnitřek přístroje vyčistit specializovanou firmou v oboru chladicí a klimatizační techniky nebo výrobcem.
5. Vložte vzduchový filtr zpět.

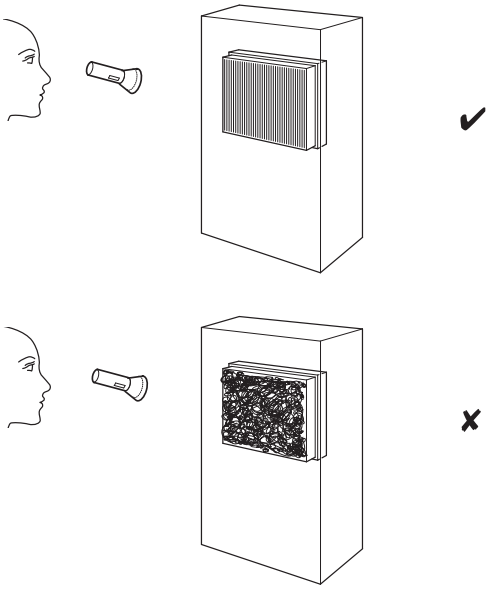

Okruh chladiva

- Celý okruh chladiva je bezúdržbový, hermeticky uzavřený systém a smí být udržován nebo opravován pouze odbornými firmami pro chladicí a klimatizační techniku nebo výrobcemnm.

Vyčištění vzduchového filtru

Výstraha
Ujistěte se, že vzduchový filtr není opotřebovaný ani poškozený. Rohy a hrany vzduchového filtru nesmí být zdeformované ani zaoblené. Před opětovným nasazením vzduchového filtru se ujistěte, že je nepoškozený a suchý!

Vzduchový filtr musí být vyčištěn, jakmile je znečištěnýt. To se projevuje např. sníženým výkonem (viz kapitola Chyby a poruchy).

1. Vyjměte vzduchový filtr z přístroje.

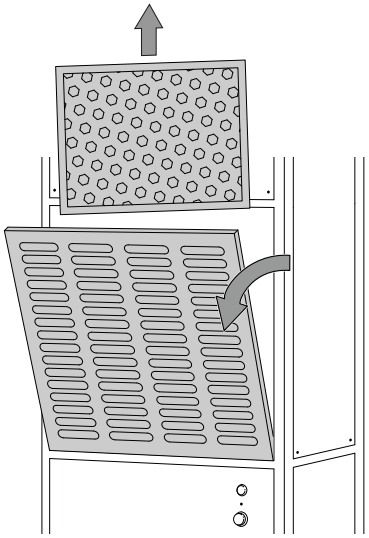

2. Filtr očistěte měkkým, čistým, lehce navlhčeným hadříkem, který nepouští vlákna. Pokud je filtr silně znečištěný, očistěte jej teplou vodou smíchanou s neutrálním čisticím prostředkem, star k , očistěte jej teplou vodou , smíchanou s neutrálním čisticím prostředkem.

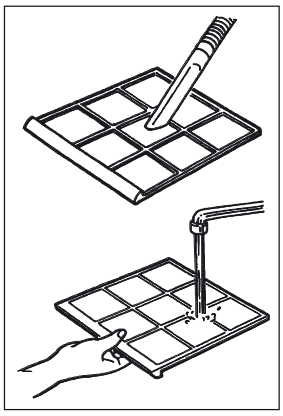



3. Nechte filtr zcela vyschnout. Nevkládejte do přístroje žádný mokrý filtr!
4. Vložte vzduchový filtr zpět do zařízení.

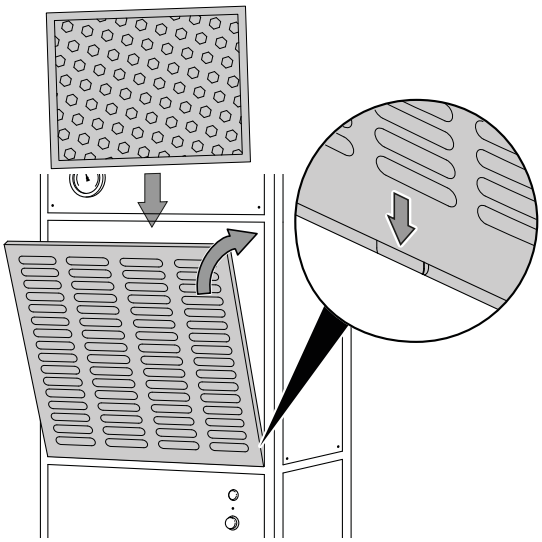

Vypuštění kondenzátu

Vypusťte zbytek kondenzátu ze zařízení následovně:

1. Stiskněte tlačítko pro vypuštění zbytkové vody (3).

⇨ Kondenzátní čerpadlo odčerpá zbývající kondenzát z vany na kondenzát.

⇨ Vana na kondenzát je zcela vyprázdněna, jakmile čerpadlo na kondenzát přestane čerpat kondenzát.

2. Odstraňte vypouštěcí hadici kondenzátu a zbytkovou kapalinu v ní.
3. Před uskladněním nechte hadici vyschnout.

Technická příloha

Technické údaje

Parametr	Hodnota		
Model	**DH 105 S**	**DH 115 S**	**DH 145 SH**
Odvlhčovací výkon @ 30 °C a 80 % rel. vlh.	175 l / 24 h	245 l / 24 h	485 l / 24 h
Průtok vzduchu	1700 m_3/h	2150 m_3/h	4300 m_3/h
Pracovní rozsah (teplota)	5 °C až 32 °C	5 °C až 32 °C	5 °C až 32 °C
Pracovní rozsah (relativní vlhkost vzduchu)	30 % až 90 % r.v.	30 % až 90 % r.v.	30 % až 90 % r.v.
Tlak sací strany	1,65 MPa	1,65 MPa	1,65 MPa
Tlak výtlačné strany	3,1 MPa	3,1 MPa	3,1 MPa
Síťová přípojka	380 V / 50 Hz	380 V / 50 Hz	380 V / 50 Hz
Příkon	3,0 kW	4,9 kW	8,5 kW
Jmenovitý proud	5,2 A	8,5 A	15 A
Chladivo	R410A	R410A	R410A
Množství chladiva	1400 g	1730 g	3200 g
Faktor GWP	2088	2088	2088
Ekvivalent CO_2	2,92 t	3,61 t	6,68 t
Krytí	IPX0	IPX0	IPX0
Hladina akustického tlaku (vzdálenost 1 m)	68 dB(A)	70 dB(A)	70 dB(A)
Rozměry (délka x šířka x výška)	470 x 615 x 1653 mm	470 x 775 x 1635 mm	460 x 1195 x 1730 mm
Minimální vzdálenost od stěn a předmětů			
A: nahoře:	50 cm	50 cm	50 cm
B: vzadu:	50 cm	50 cm	50 cm
C: boční:	50 cm	50 cm	50 cm
D: vpředu:	50 cm	50 cm	50 cm
Hmotnost	124 kg	150 kg	235 kg

Schéma zapo

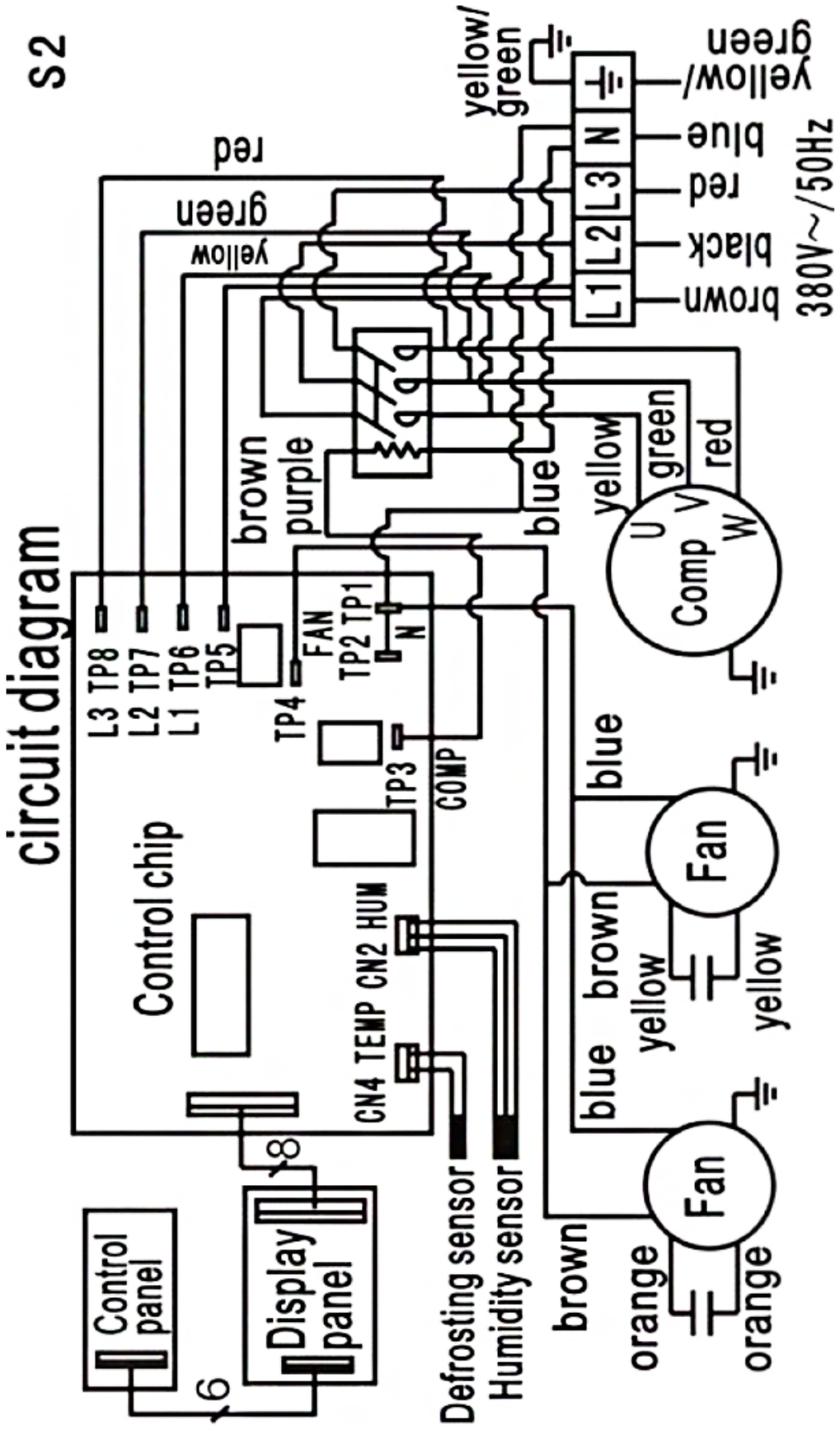
S2
circuit diagram
Control chip
L3 TP8
L2 TP7
L1 TP6
TP5
TP4
FAN
TP2 TP1
N
TP3
COMP
CN4 TEMP CN2 HUM
Control panel
Display panel
6
8
Defrosting sensor
Humidity sensor
red
green
yellow
brown
purple
blue
yellow
green
red
Comp
U
V
W
yellow/
green
L1
L2
L3
N
brown
black
red
blue
yellow/
green
380V~/50Hz
Fan
Fan
blue
brown
yellow
yellow
blue
brown
orange
orange

Schéma zapojení DH 145 SH

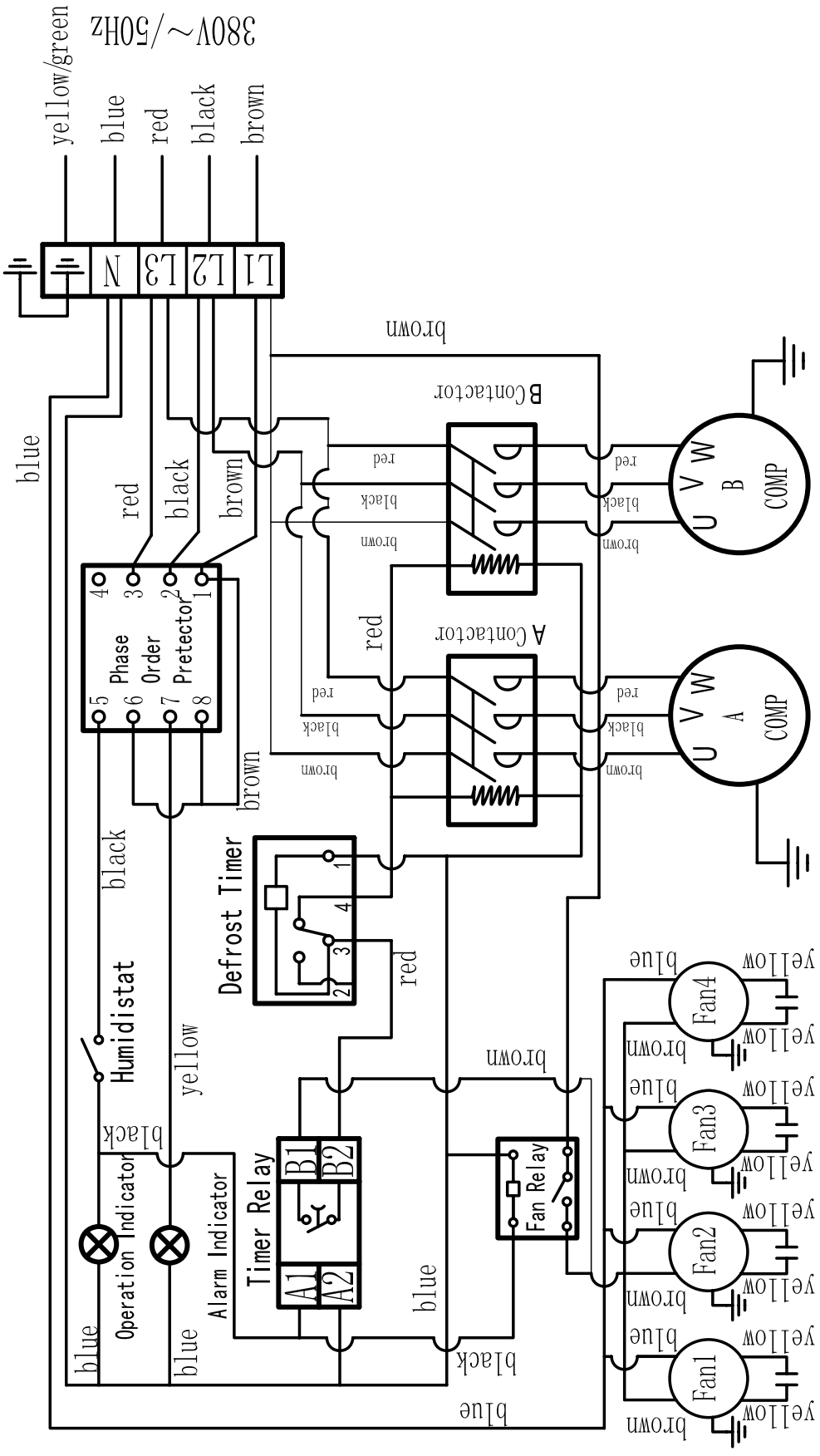

Přehled náhradních dílů DH 105 S / DH 115 S

Upozornění: Poziční čísla náhradních dílů se liší od pozičních čísel součástí použitých v návod k používániech.

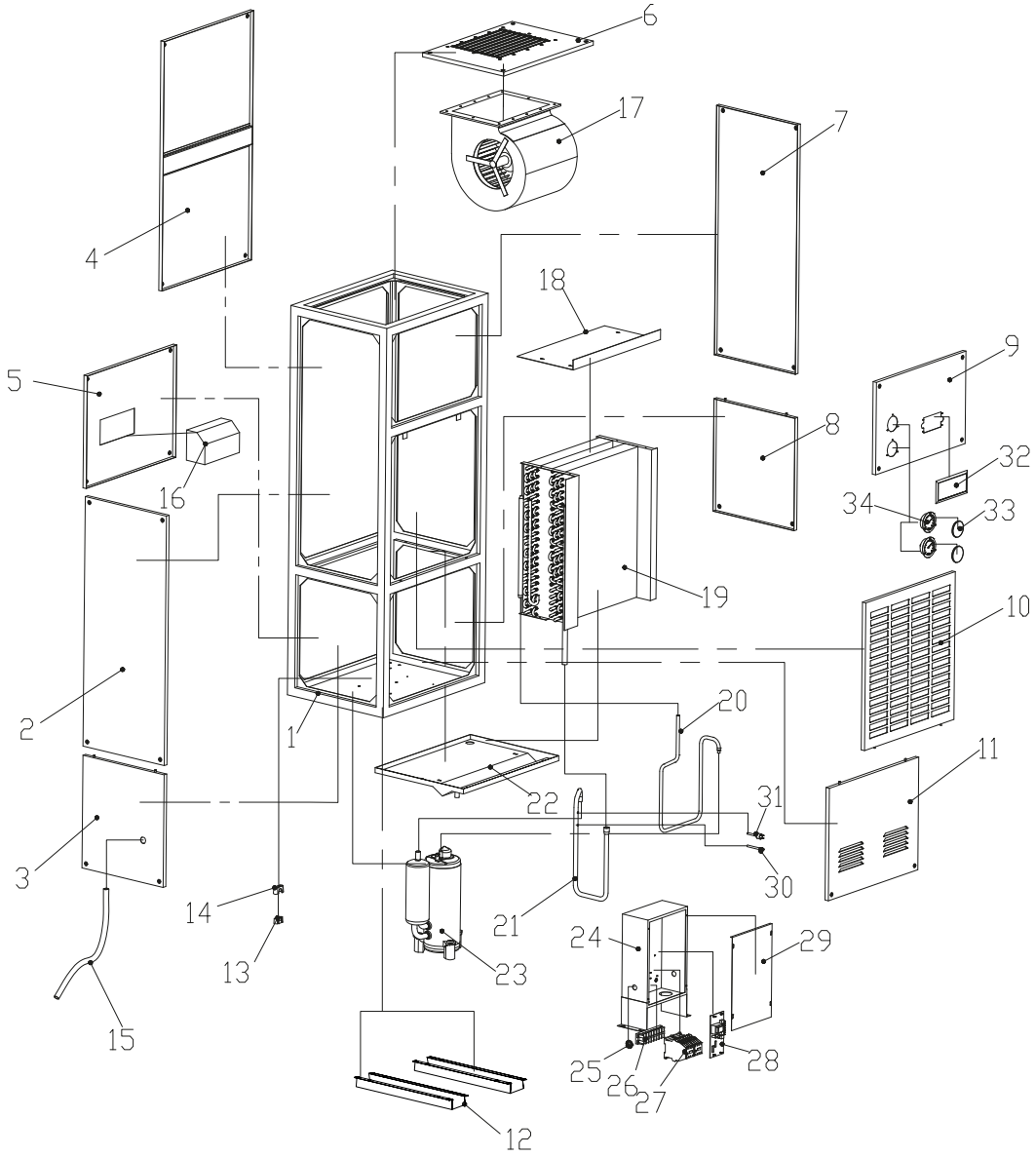

Č.	Náhradní díl	Č.	Náhradní díl	Č.	Náhradní díl
1	rám	13	kabelový otvor	25	cívka
2	levá horní krycí deska	14	kryt otvoru	26	svorka
3	levá dolní krycí deska	15	vodní trubice	27	AC relé
4	zadní horní krycí deska	16	kabelová krabice	28	deska plošných spojů
5	zadní dolní krycí deska	17	ventilátor 250	29	kryt elektrické skříně
6	krycí deska	18	kryt	30	vyrážecí kolík
7	pravá horní krycí deska	19	díly výparníku a kondenzátoru	31	tlakový spínač
8	pravá dolní krycí deska	20	vysokotlaká trubice	32	ovládací panel
9	přední horní krycí deska	21	nízkotlaká trubice	33	kryt tlakoměru
10	přední střední krycí deska	22	odmrazovací vana	34	tlakoměr
11	přední dolní krycí deska	23	kompresor		
12	lyžiny	24	elektrická skříň		

Přehled náhradních dílů DH 145 SH

Upozornění: Poziční čísla náhradních dílů se liší od těch použitých v návod k používání pozičních čísel součástí.

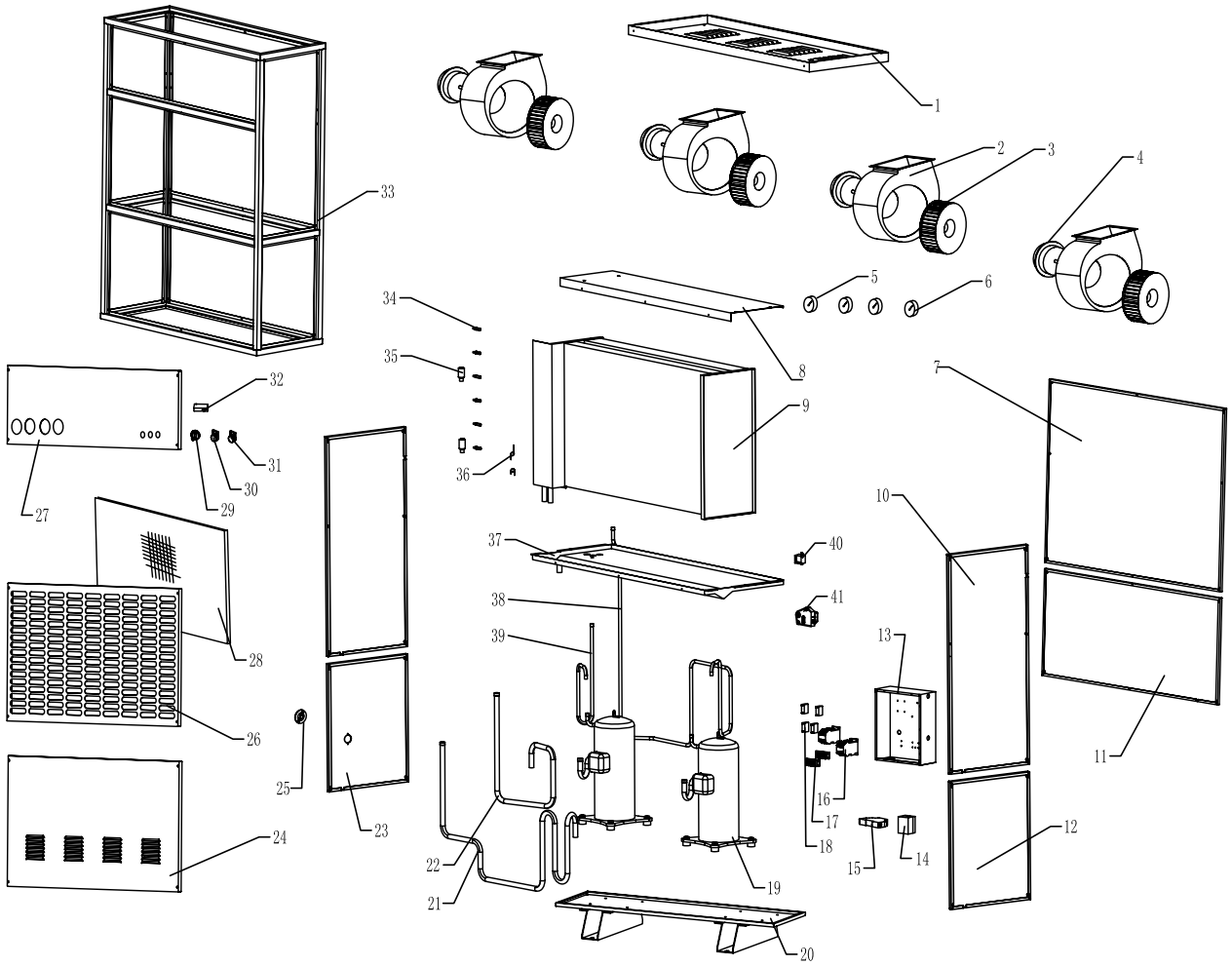

Č.	Náhradní díl	Č.	Náhradní díl	Č.	Náhradní díl
1	Horní kryt	15	Časové relé	29	Otočný knoflík
2	Spirálová skříň	16	AC stykač	30	Indikátor provozu (zelený)
3	Lopatka	17	5-pólová svorkovnice	31	Indikátor výstrahy (žlutý)
4	Motorový	18	Kondenzátor	32	Teplotní spínač
5	Tlakoměr výtlaku	19	Kompresor	33	Rám
6	Tlakoměr sání	20	Sada základní desky	34	3-cestná trubice přívodu kapaliny
7	Zadní deska (horní)	21	Tlumič hluku A (kompresor)	35	Filtrační zařízení
8	Krycí deska kondenzátu	22	Tlumič hluku B (kompresor)	36	Kapilára
9	Sada výměníku tepla	23	Levá deska (dolní)	37	Vana na vodu
10	Levá a pravá deska (horní)	24	Dolní přední deska	38	Výtlačné potrubí A (kompresor)
11	Zadní deska (spodní)	25	Výpustní otvor vody	39	Výfukové potrubí B (kompresor)
12	Pravá deska (spodní)	26	Mřížka nasávání vzduchu	40	Relé
13	Elektronická skříň	27	Horní přední deska	41	Časovač odmrazování
14	Relé ochrany fází	28	Filtr		

Likvidace

Obalové materiály vždy likvidujte ekologicky a v souladu s platnými místními předpisy pro likvidaci odpadu.



Symbol přeškrtnutého kontejneru na odpad znamená, že toto zařízení a případné příslušné součásti nesmí být na konci své životnosti likvidovány v domovním odpadu v souladu se směrnicí o odpadních elektrických a elektronických zařízeních (2012/19/EU) a vnitrostátními právními předpisy.sr

Pro bezplatné vrácení jsou ve vašem okolí k dispozici sběrná místa pro odpadní elektrická a elektronická zařízení.n Adresy získáte od své městské nebo obecní správy.e Komunální správa. Pro mnoho zemí EU se můžete také informovat o dalších možnostech vrácení na webových stránkách https://hub.trotec.com/?id=45090.hr V opačném případě se obraťte na oficiálního zpracovatele starých zařízení schváleného pro vaši zemi.hn

Cílem odděleného sběru odpadních elektrických a elektronických zařízení je umožnit opětovné použití, materiálové využití nebo jiné formy zhodnocení starých zařízení, jakož i zabránit negativním dopadům na životní prostředí a lidské zdraví v důsledku likvidace nebezpečných látek, které mohou být v zařízeních obsaženy.gtnt

Zařízení je provozováno s fluorovaným skleníkovým plynem, který může být nebezpečný pro životní prostředí a může přispívat ke globálnímu oteplování, pokud unikne do atmosféry.,n. Další informace naleznete na typovém štítku.

Chladivo obsažené v zařízení nechte odborně zlikvidovat v souladu s vnitrostátními právními předpisy.t

EU prohlášení o shodě (originál)

Prohlášení o shodě ve smyslu směrnice ES o strojních zařízeních 2006/42/ES, příloha II část 1 oddíl Ae

My, společnost Trotec GmbH, na vlastní odpovědnost prohlašujeme, že níže uvedený produkt byl vyvinut, zkonstruován a vyroben v souladu se všemi příslušnými ustanoveními směrnice ES o strojních zařízeních ve znění 2006/42/ES.

Model produktu / produkt:	DH 105 S DH 115 S DH 145 SH
Typ produktu:	Kondenzační sušička
Rok výroby od:	2024

Produkt dále splňuje všechna příslušná ustanovení následujících směrnic/nařízení:n

- 2014/30/EU

Aplikované harmonizované normy:

- EN 60335-1:2012
  EN 60335-1:2012/AC:2014
- EN 60335-1:2012/A11:2014
  EN 60335-1:2012/A13:2017
  EN 60335-1:2012/A15:2021
- EN 60335-2-40:2003
  EN 60335-2-40:2003/A11:2004
- EN 60335-2-40:2003/A12:2005
  EN 60335-2-40:2003/A1:2006
  EN 60335-2-40:2003/A13:2012/AC:2013
  EN 60335-2-40:2003/A13:2012
  EN 60335-2-40:2003/A2:2009
  EN 60335-2-40:2003/AC:2006
  EN 60335-2-40:2003/AC:2010

Aplikované vnitrostátní normy a technické specifikace:e

- EN IEC 55014-1:2021
- EN IEC 55014-2:2021
- EN IEC 61000-3-2:2019
- EN IEC 61000-3-2:2019/A1:2021
- EN 61000-3-3:2012/A1:2019

Výrobce a jméno zplnomocněnce pro technickou dokumentaci:

Trotec GmbH
Grebbener Straße 7, D-52525 Heinsberg
Telefon: +49 2452 962-400
E-Mail: info@trotec.de

Místo a datum vystavení:

Heinsberg, dne 01.01.2024



Joachim Ludwig, jednatel

Trotec GmbH

Grebbener Str. 7
D-52525 Heinsberg

+49 2452 962-400
+49 2452 962-200

info@trotec.com
www.trotec.com